esbath
made to mesure

expertbath

// MAMPARA DE BAÑO // PAROIS DE DOUCHE // SHOWER ENCLOSURE //
// CABINA DOCCIA //DUSCHABTRENNUNG // RESGUARDO DE DUCHE //

SHAWA B60

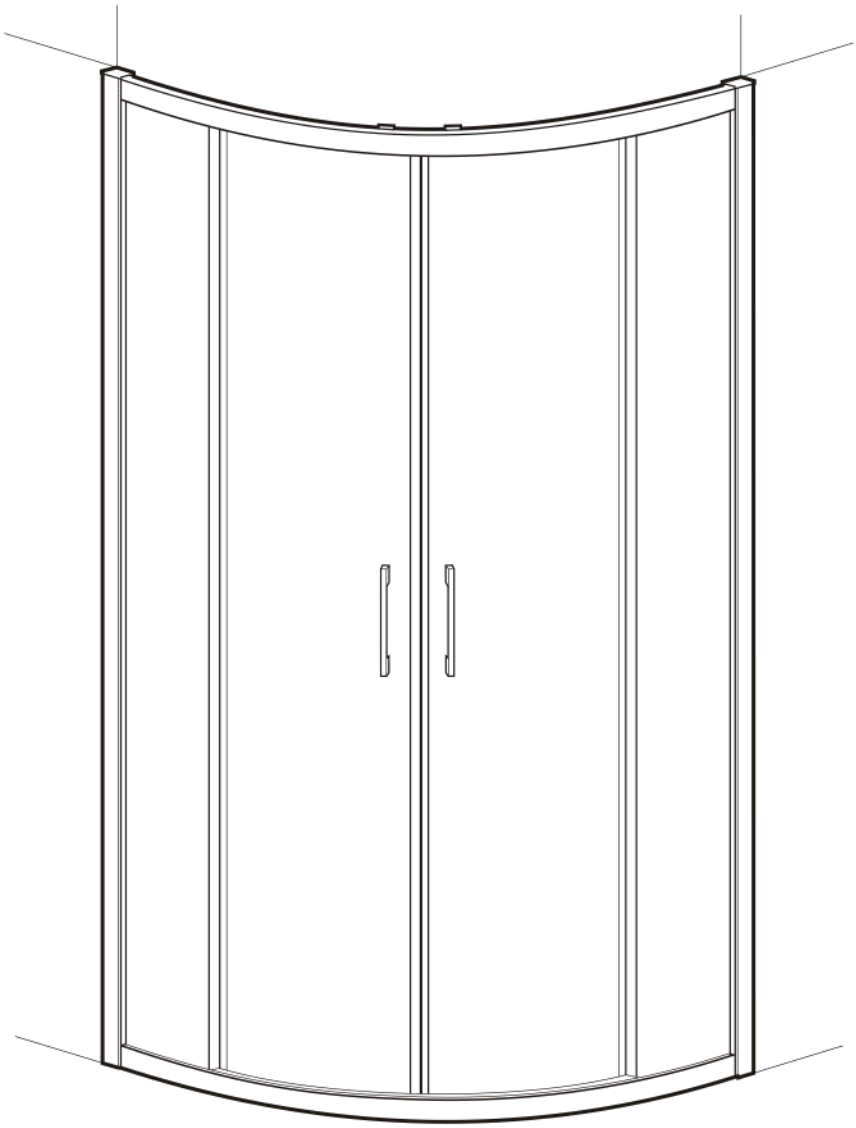

(ES)
(FR)
(EN)
(IT)
(DE)
(PT)

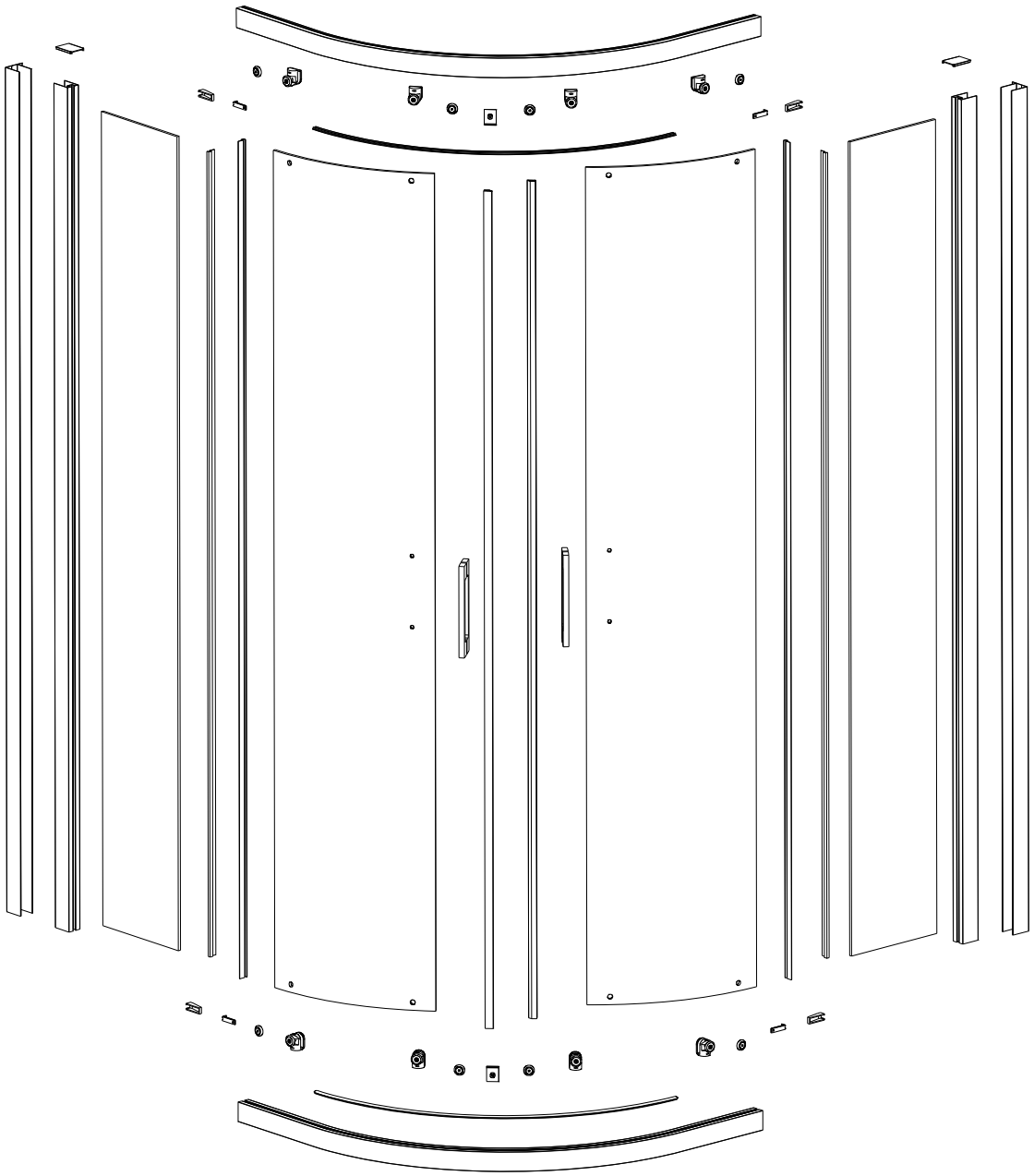

M-01		2	M-02		2
M-03	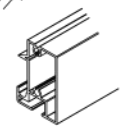	2	M-04		4
M-05		4	M-06	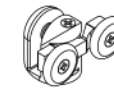	8
M-07	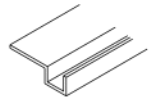	4	M-08		2
M-09		8	M-10	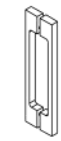	2
M-11	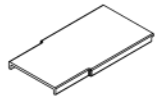	2	M-12		2
M-13	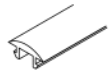	2	M-14		10
M-15	ϕ 6	4	M-16	DIN 7981 4,2x32	12
M-17	DIN 7982 3,5x19	2	M-18	3,5x16	12

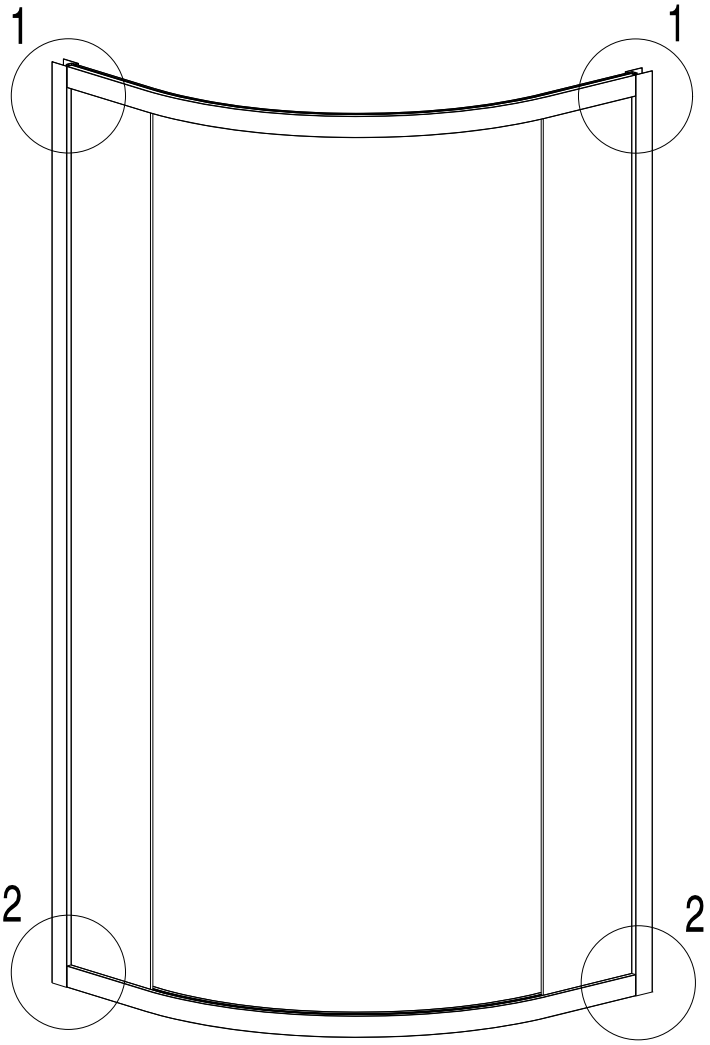
1
1
2
2

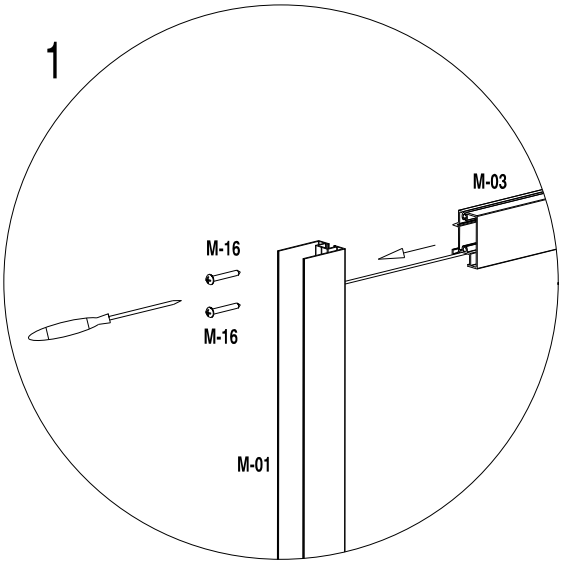
1
M-03
M-16
M-16
M-01

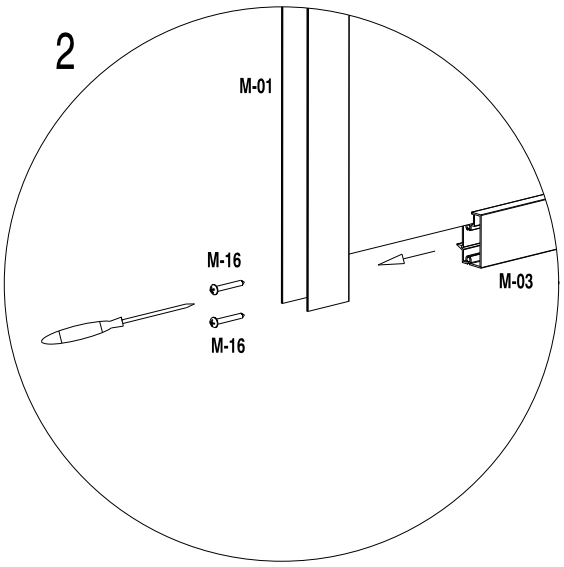
2
M-01
M-16
M-16
M-03

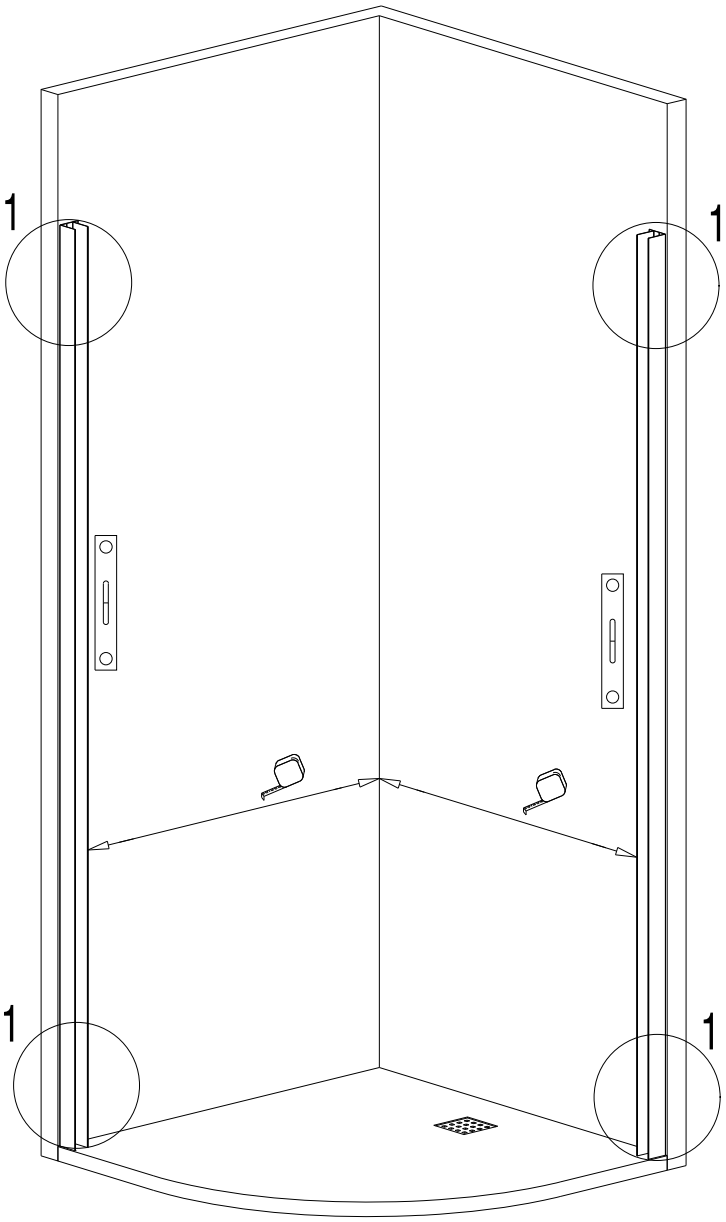
1
1
1
1

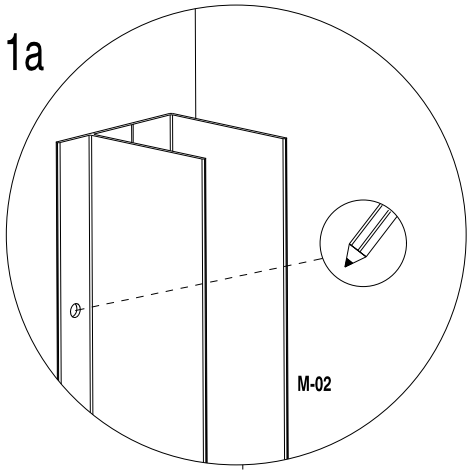
1a
M-02

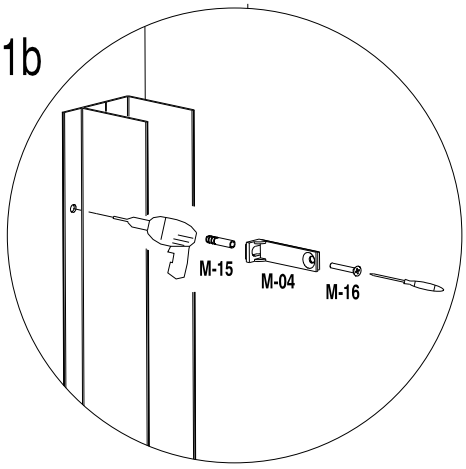
1b
M-15
M-04
M-16

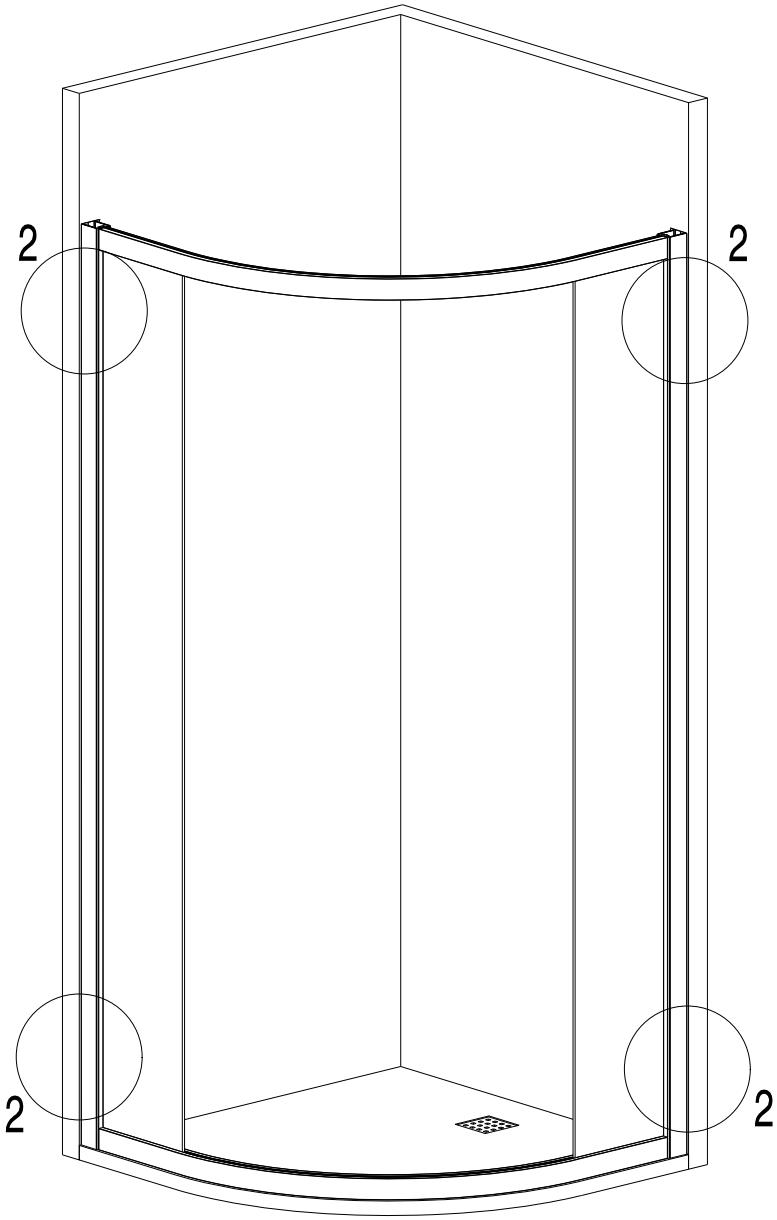
2
2
2
2

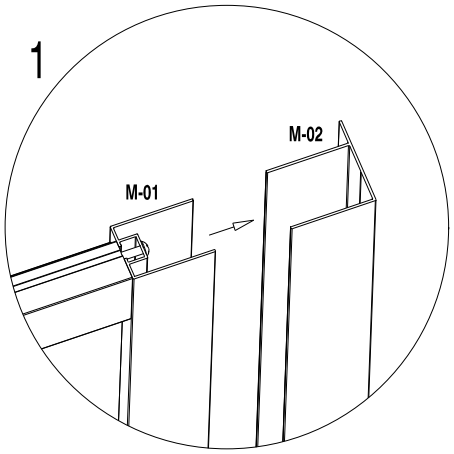
1
M-02
M-01

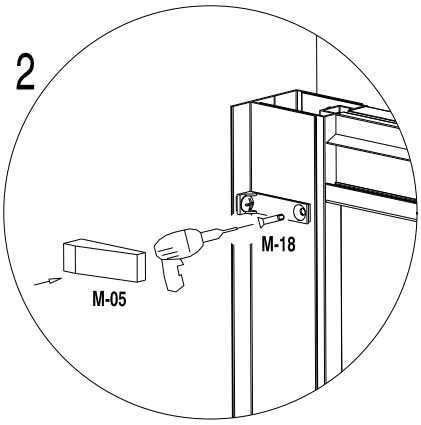
2
M-18
M-05

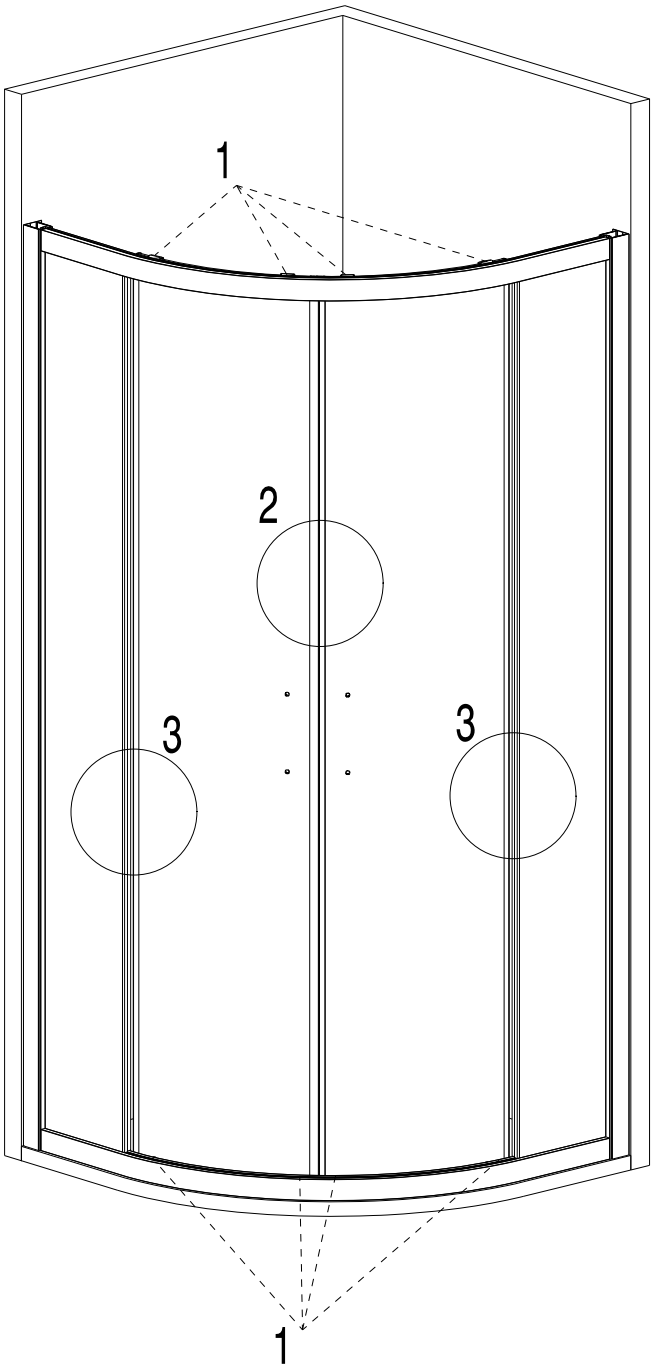
1
2
3
3
1

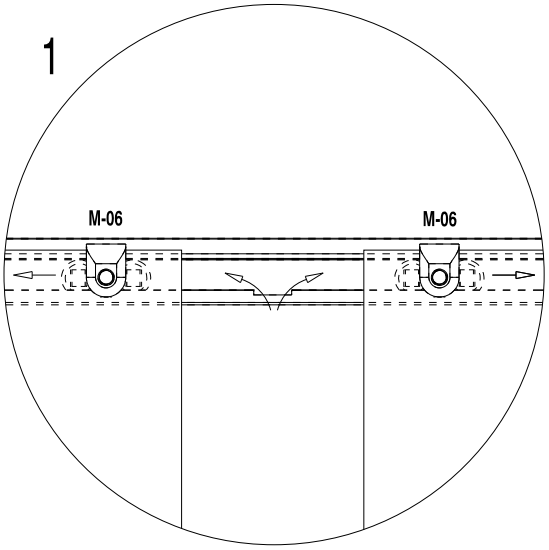
1
M-06
M-06

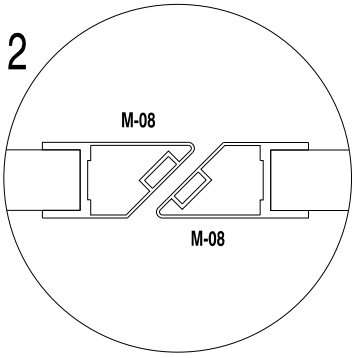
2
M-08
M-08

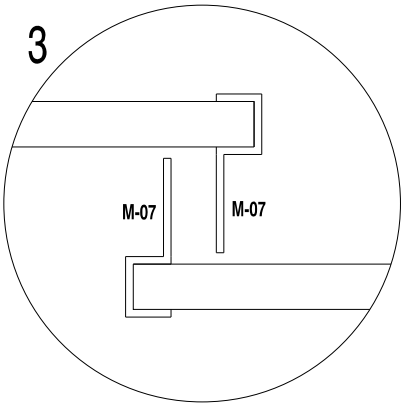
3
M-07
M-07

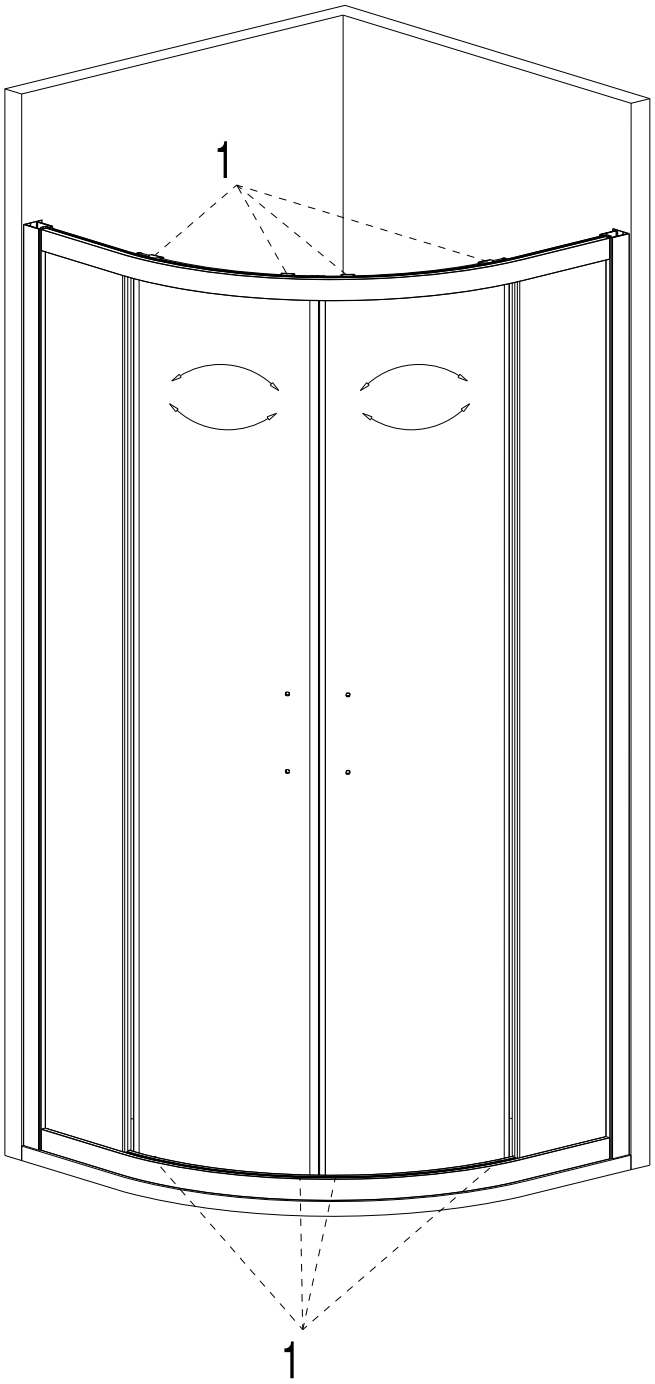
1
1

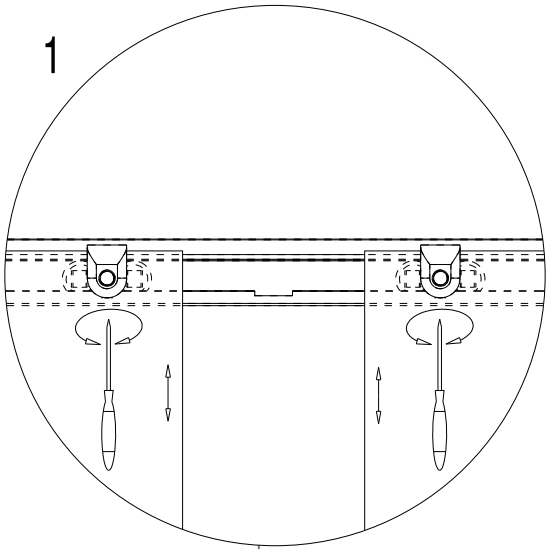
1

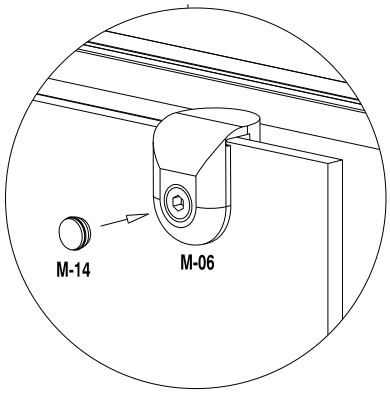
M-14
M-06

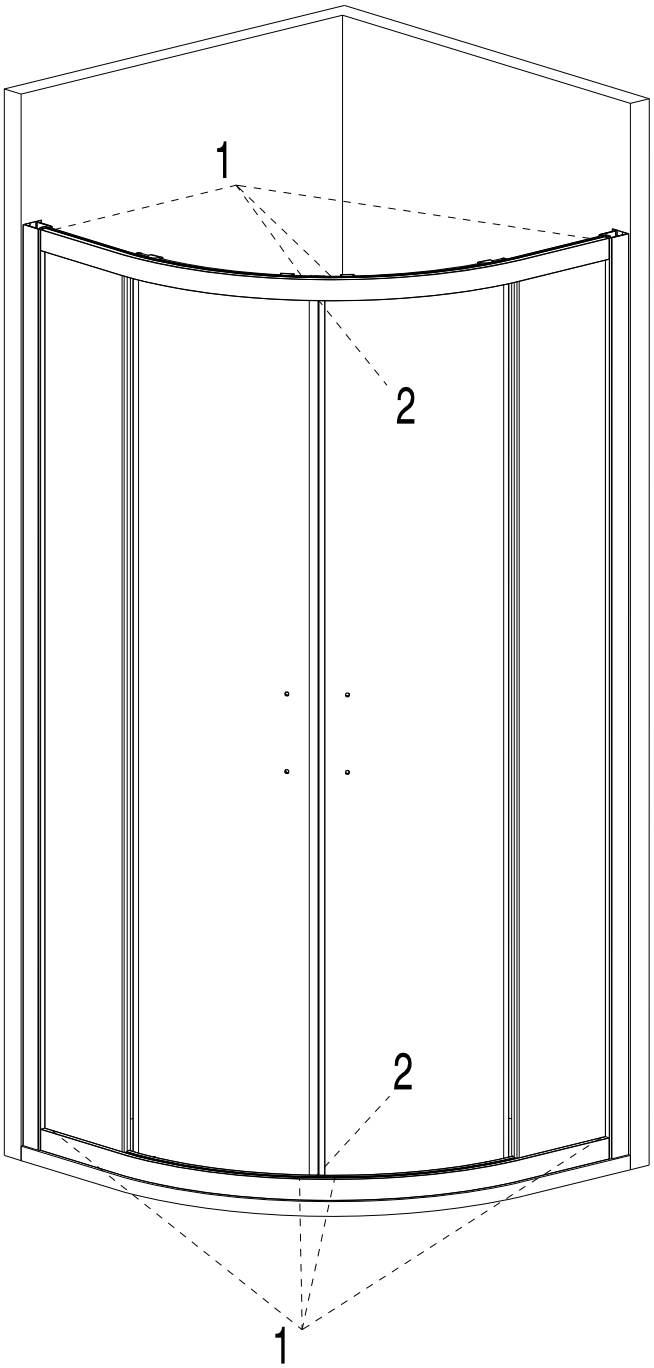
1
2
2
1

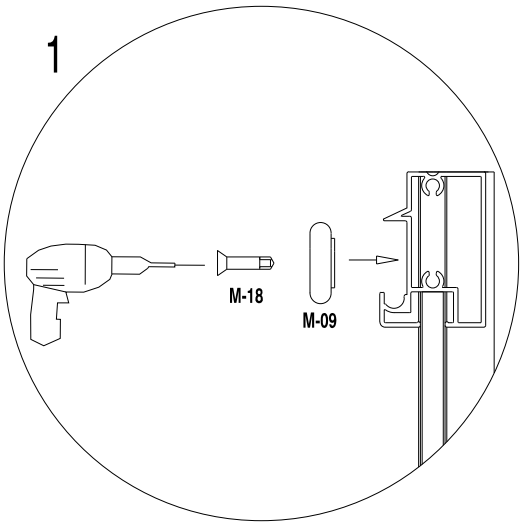
1
M-18
M-09

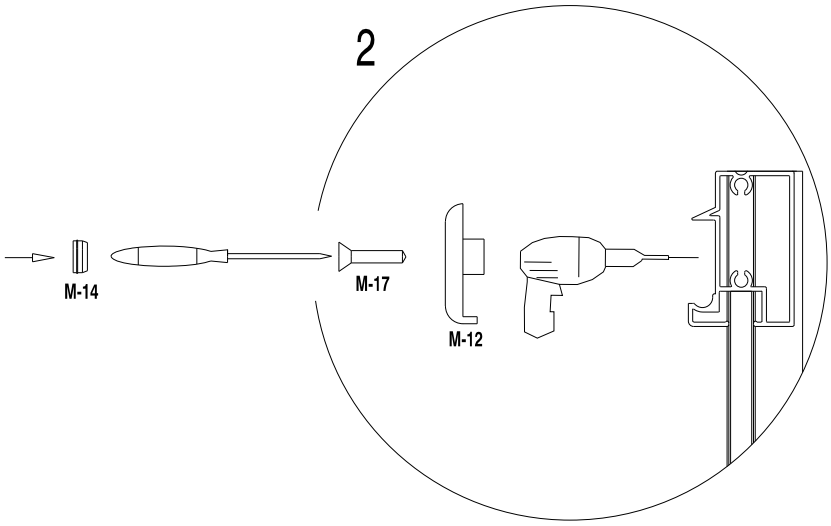
2
M-14
M-17
M-12

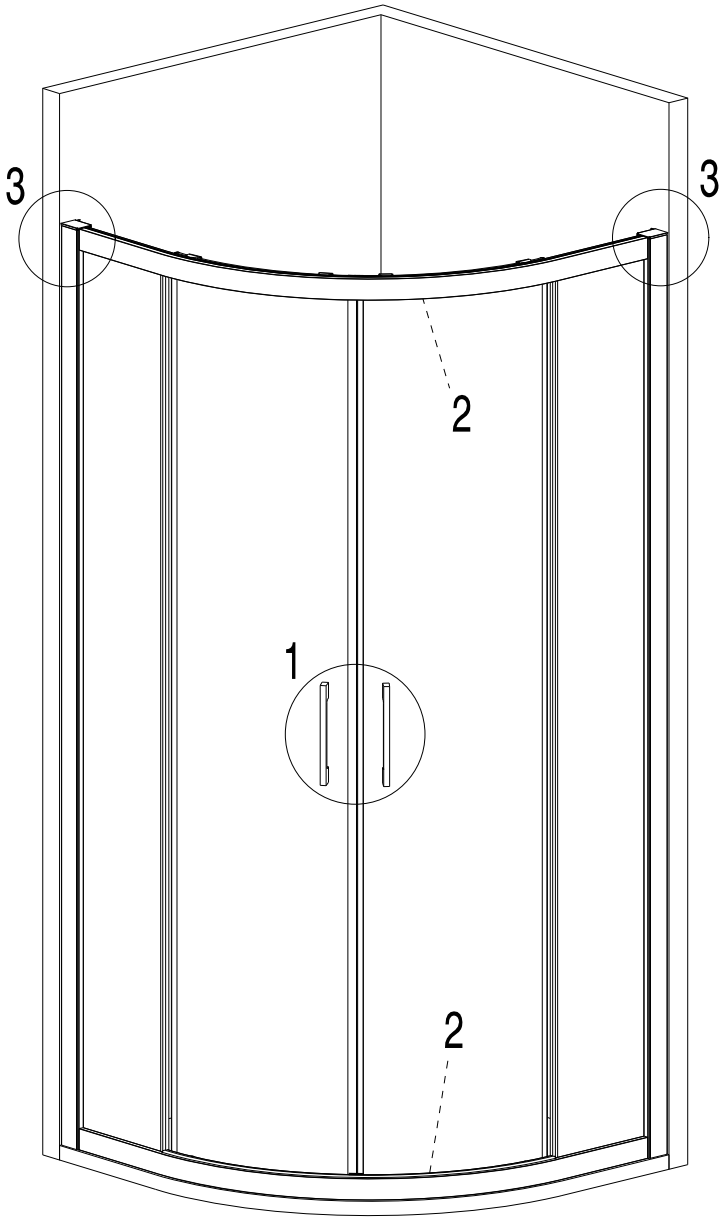
3
3
2
1
2

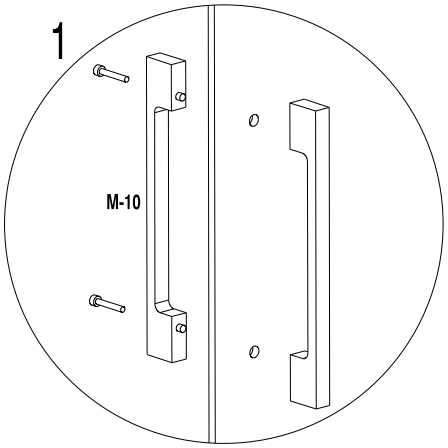
1
M-10

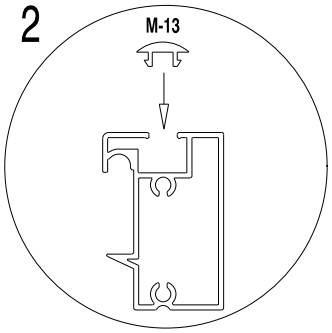
2
M-13

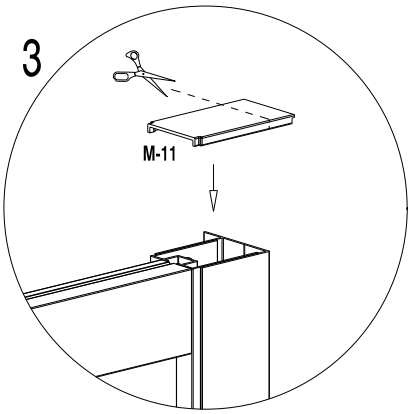
3
M-11

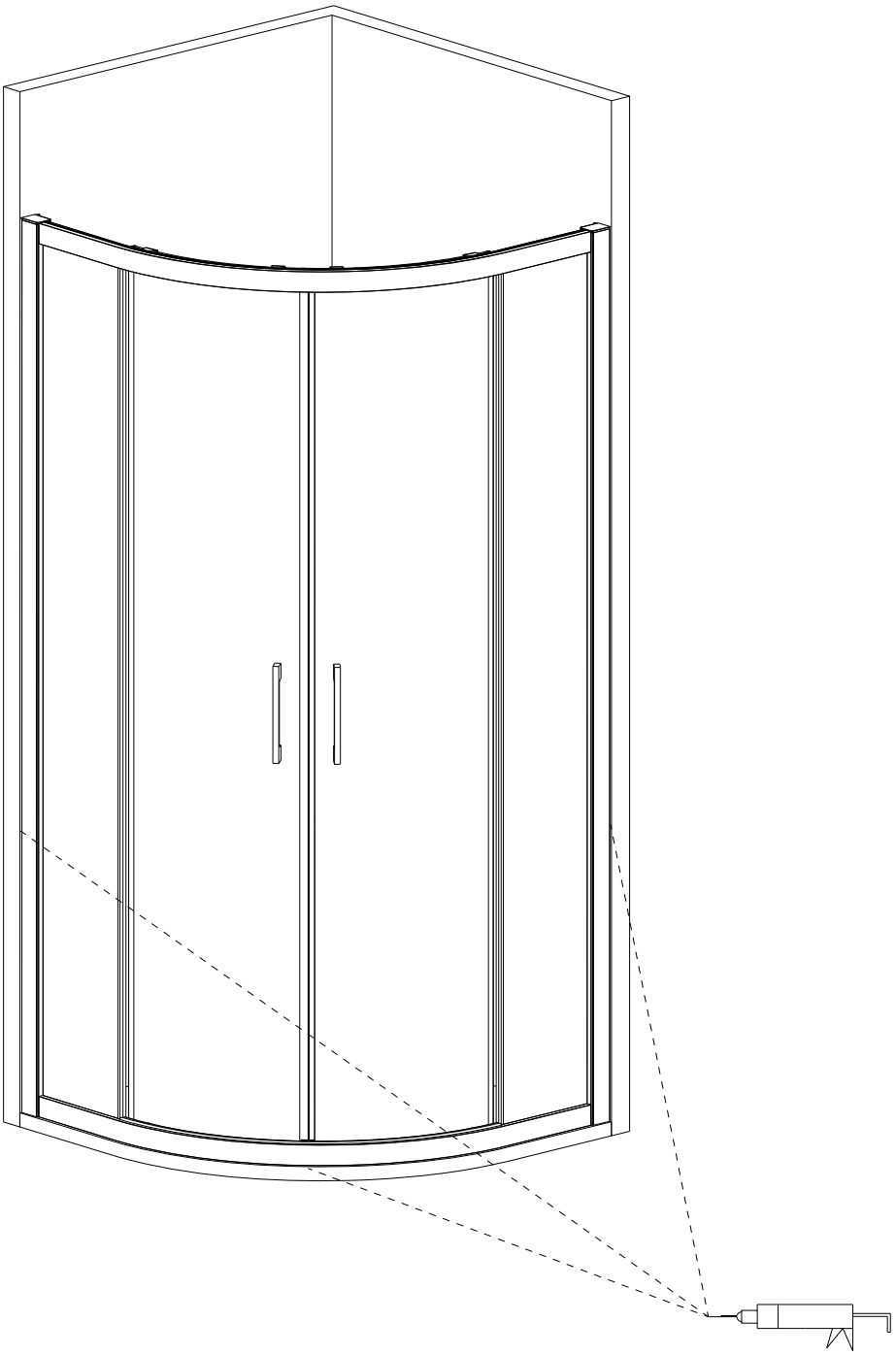

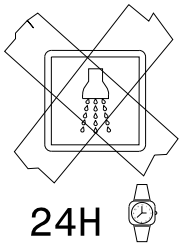
24H

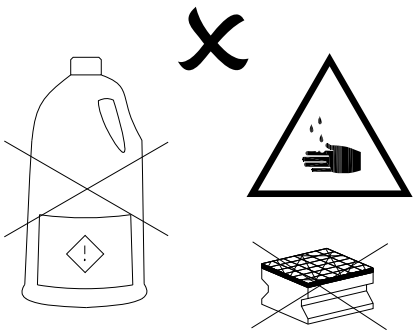

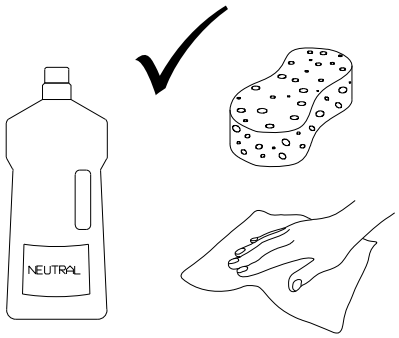
NEUTRAL

expertbath

esbath

made to mesure

ISO 9001
BUREAU VERITAS
Certification

EUROPEAN SYSTEMS SERVICES
contact@expertbath.com

13

UNE-EN 14428